GEOINFRA
INGENIEURE - GEOMETER - PLANER

Unterstützung Entwässerungsanlagen bei EFH, MFH und Grossprojekte

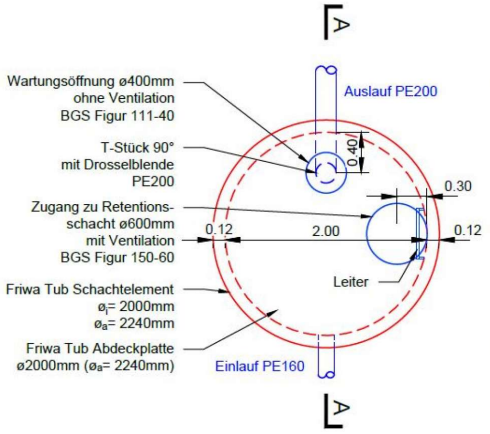

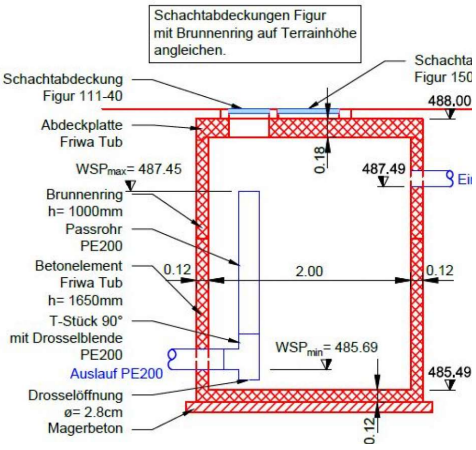

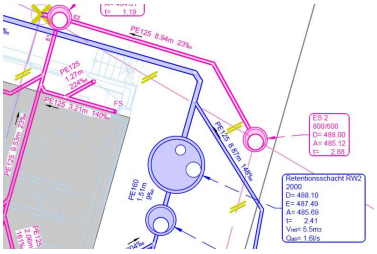

Zeitraum	2020 - 2021	Auftraggeber	Private Kunden
Projektgrösse	EFH bis Grossüberbauungen		

ERBRACHTE LEISTUNGEN

Beschaffung Projektgrundlagen

Entwässerungskonzept

Dimensionierung Anlagen

Planwerk Unterstützung

Baueingabe

Versickerungsversuche

Prüfung Projekte Dritter

PROJEKTBESCHRIEB

Bei Umbauten und Neubauten muss das Regenabwasser gemäss Gewässerschutzgesetz in erster Priorität versickert und in zweiter Priorität retendiert in ein Gewässer geleitet werden.
Diese Vorgabe ist oftmals nicht trivial umzusetzen und die Planer benötigen deshalb fachkundige Unterstützung von spezialisierten Ingenieurinnen und Ingenieuren.Neben der Organisation und Aufbereitung der Grundlagen und der Erstellung von Entwässerungskonzepten bietet die Geoinfra auch hydraulische Berechnungen, Dimensionierungen, Versickerungsversuche oder die Prüfung von Konzepten Dritter an.